VECTRA XT

Dimensions

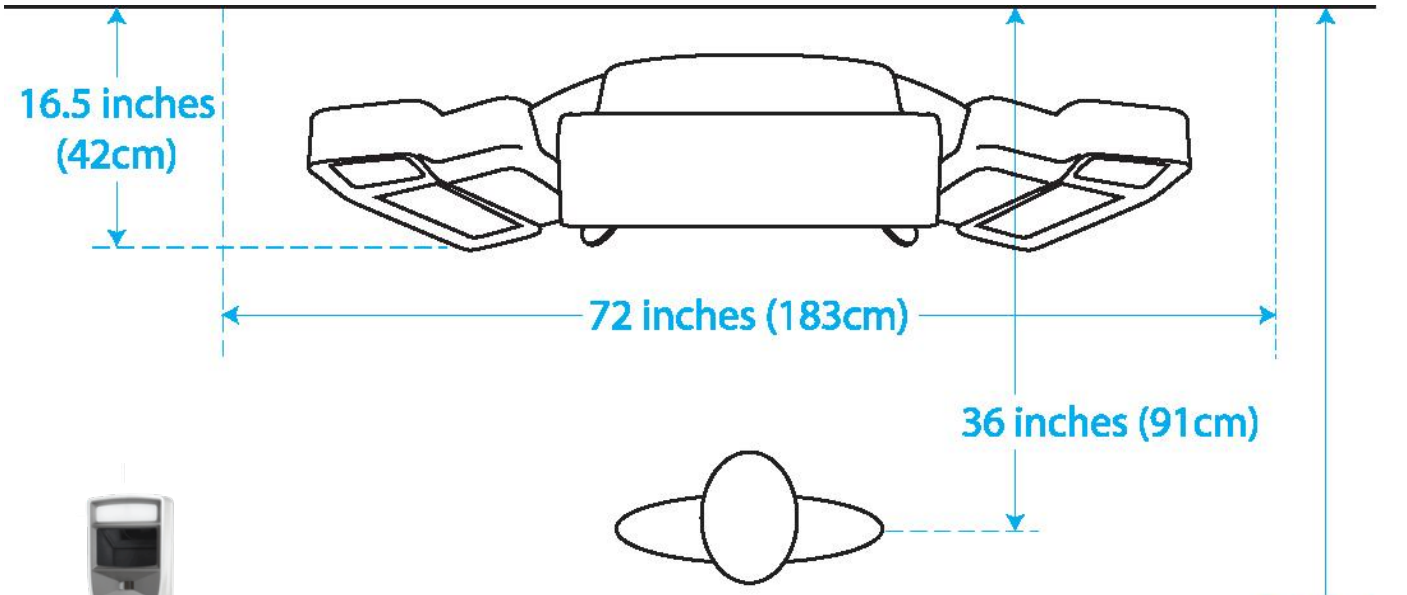

Dimensions		
	VECTRA XT	Emplacement
Hauteur	141 - 208 cm	230 cm
Largeur	152 cm	183 cm
Profondeur	42 cm	91 cm

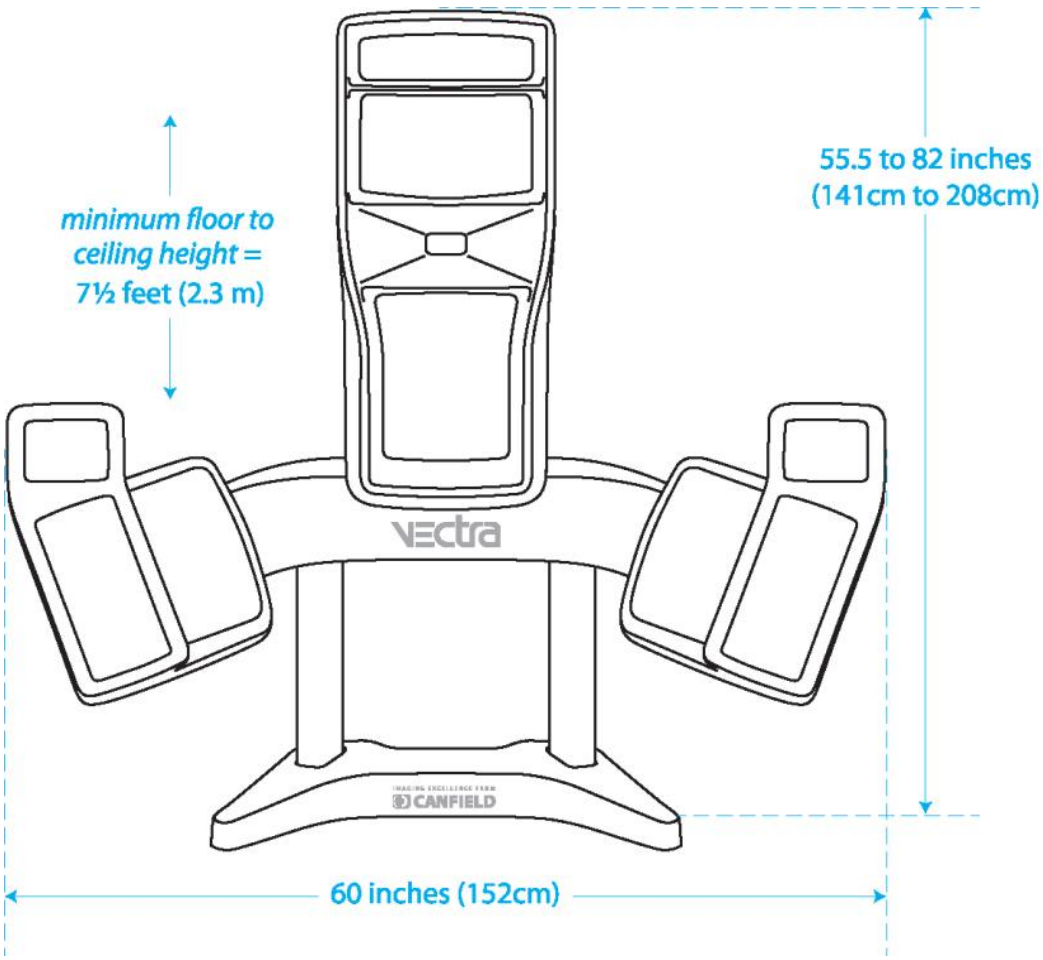

ESTHETEC *6 rue Claude Dalsème – 92190 Meudon – France Tél. : 33 (0)1 53 75 15 34 – Fax : 33 (0)820 481 588 - info@esthetec.fr – www.esthetec.fr*